Tapis de marche ActivUP

Manuel d’utilisation

Modèle: AU204UD

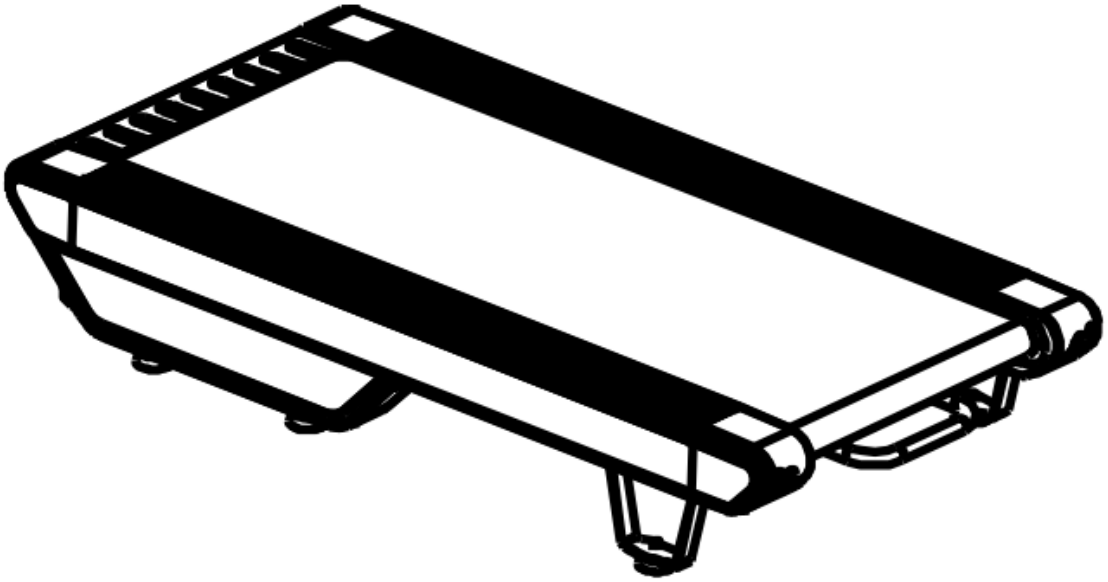

Pour télécharger la dernière version de ce manuel et accéder aux informations complémentaires, veuillez utiliser le lien ci-dessous :

http://activup.net/s/?d=manfrau204

In order to download this manual’s latest version and access to detailed information, please follow this link :

http://activup.net/en/s/?d=manfrau204

Merci et félicitations pour l'achat de ce tapis de marche ActivUP, modèle AU204UD ! Vous trouverez ci-dessous quelques informations utiles pour nous contacter.

Contact

ActivUP S.A.S.U.
125 route du fer à cheval
74160 Collonges-sous-Salève
FRANCE
Tel : +33 1 85 08 60 18
Site internet : http://www.activup.net

Support technique

Si vous avez des questions d'ordre technique ou autre concernant l'utilisation de votre produit ActivUP, veuillez vous rendre sur la page suivante :
http://www.activup.net/fr/support.
Vous pouvez aussi flasher le code présent en première page de ce manuel avec votre smartphone.

Cet appareil est conçu pour être utilisé à l'intérieur. Il répond aux exigences des normes EN 55014-1:2017, EN 55014-2:2015, EN 61000-3-2:2014, EN 61000-3-3:2013. Une utilisation non-conforme à cette notice (par exemple entraînement excessif, mauvais réglages, etc.) peut entraîner des risques pour votre santé.

Tapis de marche ActivUP

Manuel d’utilisation	4
Remarque	4
Sécurité d’usage	4
Vue éclatée	5
Déballage et installation	7
Contenu du carton	7
Accessoires	7
Démarrage	8
Instructions de démarrage	8
Messages d’erreur affichés sur la console	8
Fonctions de la console	9
Instructions d’utilisation	9
Maintenance	10
Réglage de la bande de roulement	10
Entretien	11
Lubrification	12
Application mobile	13
Caractéristiques produit	13
Conseils	14
FAQ	15

Manuel d’utilisation

Merci d’avoir choisi ActivUP. Pour des raisons de sécurité et de longévité du produit, merci de lire attentivement ces instructions. Veillez à bien conserver ce manuel.

Remarque

Toute utilisation de ce produit de manière incorrecte peut provoquer des blessures. Veuillez bien lire ce manuel avant toute utilisation.

Sécurité d’usage

- En cas de problème médical, suivez les recommandations de votre médecin avant d’utiliser ce produit.
- Placez le tapis ActivUP sur un sol régulier et plat.
- Utilisez des chaussures propres pour marcher sur le tapis, sans quoi la longévité du produit peut être raccourcie.
- Pour votre propre santé et sécurité, n’utilisez pas le tapis ActivUP lorsque vous êtes fatigués, avez des douleurs ou des nausées.
- Si une fumée se dégage du moteur, éteignez immédiatement le tapis et débranchez la prise d’alimentation.
- Ne laissez pas un enfant utiliser ce tapis sans surveillance.

Vue éclatée

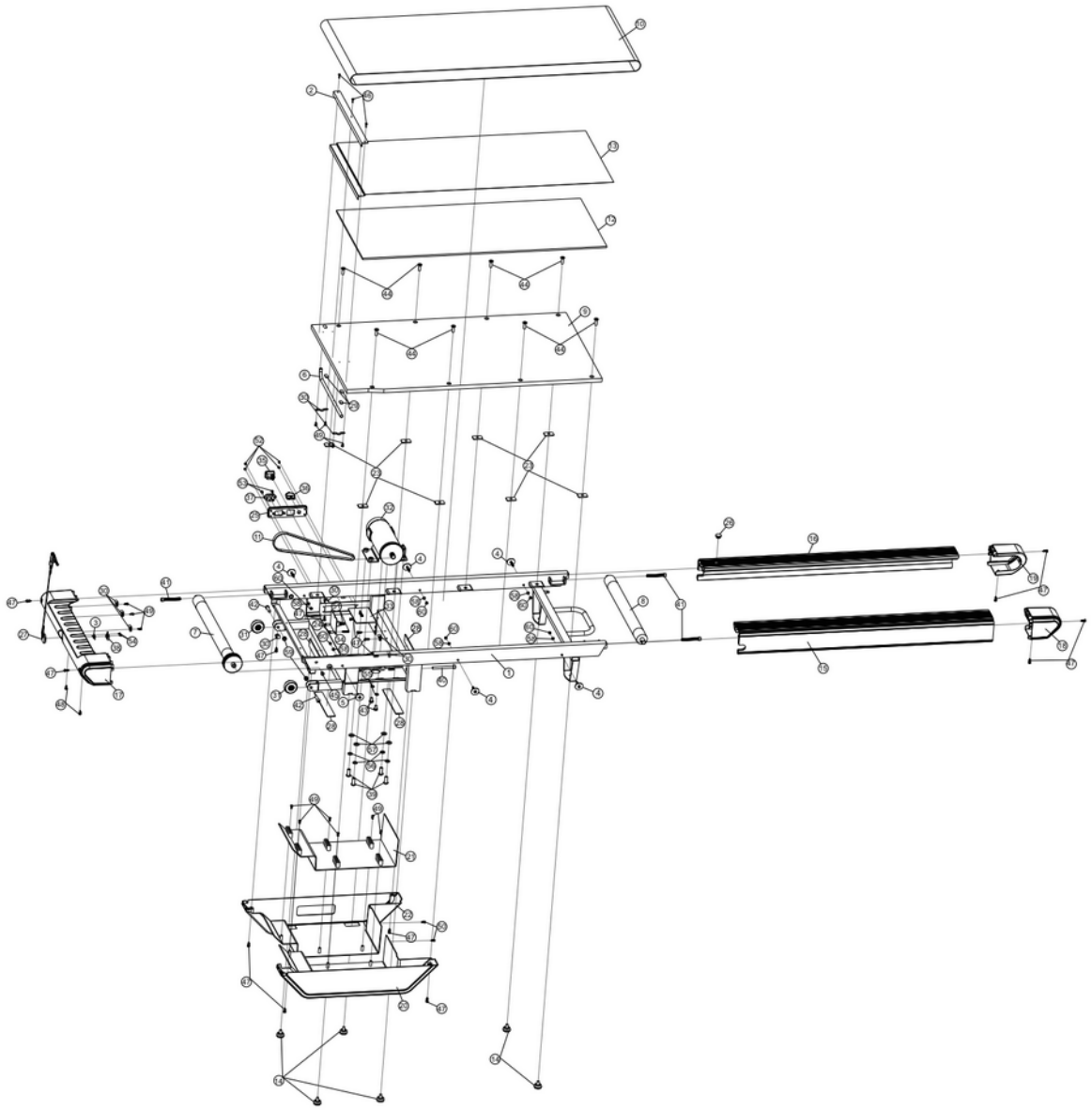

N°	Nom	N°	Nom
1	Châssis	22	Capot droit
2	Cloison	23	Tampons
3	Sécurité	24	Support de fixation carte
4	Bloc de montage	25	Boîtier interrupteur
5	Bloc de montage	26	Bouchon lubrification
6	Câble d’alimentation	27	Corde de sécurité
7	Tuyau huile	28	EVA
8	Rouleau avant	29	EVA
9	Deck	30	R clip
10	Bande de roulement	31	Roulettes
11	Courroie moteur	32	Moteur
12	Mousse	33	Contrôleur
13	Feuille PTFE	34	Carte de réception
14	Patins	35	Interrupteur
15	Marche-pied gauche	36	Protection de surcharge
16	Marche-pied droit	37	Prise alimentation
17	Cache avant	38	Capteur aimant de sécurité
18	Cache arrière gauche		
19	Cache arrière droit		
20	Capot gauche		
21	Capot inférieur		

Déballage et installation

Contenu du carton

Tapis 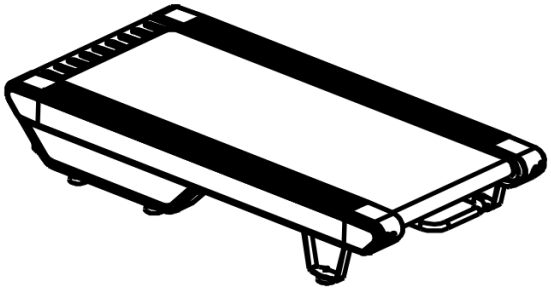	**Console de commande**
Support-console avec capteur aimant pour corde de sécurité 	**Cordon de sécurité**

Accessoires

	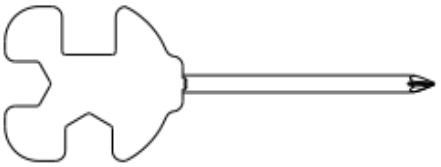
Clé Allen 8 mm: 1 pc	**Clé multifonctions: 1 pc**
Huile de lubrification : 1 pc	**Câble d'alimentation: 1 pc**

Démarrage

1. Placez la console de commande dans son support, lui-même fixé sous le bureau, ou placez-la directement sur le bureau.

2. Placez votre tapis de marche ActivUP sous le bureau. La partie qui n'est pas sous le bureau doit dépasser d'environ 70 cm.

3. Le cordon de sécurité est composé d'une extrémité munie d'un aimant qu'il faut placer sur l'autocollant jaune "Place safety lock" à l'arrière du tapis.

4. Branchez le câble d'alimentation au tapis et à une prise. Puis, allumez le tapis grâce au bouton d'alimentation.

Instructions de démarrage

- Appuyez sur la molette , après 3s, le tapis démarre à 1 km/h.

- Tournez la molette dans le sens horaire pour augmenter la vitesse, dans le sens anti-horaire pour réduire la vitesse.
- Appuyez sur la molette pour mettre le tapis en pause. Appuyez à nouveau sur la molette pour redémarrer le tapis à la vitesse à laquelle vous vous êtes arrêté.
- Ces voyants indiquent l'état de charge de la batterie de la console. Éteignez le tapis pour mettre en charge la console lorsque le témoin atteint les 10%.

Messages d'erreur affichés sur la console

- "---" : Pas de reconnaissance tapis → Vérifier que le tapis est branché et allumé.

- "CAL" : Erreur de calibration → Éteignez le tapis, attendez 5 secondes qu'il soit correctement éteint et rallumez-le. Faites de même pour la console.

- "E07" : Coupure de sécurité → Placez le cordon de sécurité sur l'autocollant jaune sur le support console prévu à cet effet.

Fonctions de la console

Distance parcourue	
Temps d'utilisation	
Vitesse actuelle	
Calories	
Nombre de pas	
Etat de charge	

Instructions d'utilisation

Afin d'éviter toute surchauffe et réduction de la durée de vie du tapis ActivUP, veillez à faire des pauses de 5 à 10 minutes afin de laisser le moteur se refroidir.

Maintenance

Réglage de la bande de roulement

L'ajustement de la bande de roulement a deux fonctions: centrer la bande et ajuster la tension de celle-ci. Ce réglage a déjà été fait avant la sortie de l'usine, néanmoins, au fur et à mesure de l'usage, la bande peut se détendre et causer une déviation de celle-ci sur le côté du tapis. Cela entraîne des frictions réduisant la durée de vie du tapis. Si, lors de votre descente du tapis en marche la bande ne reste pas centrée par rapport au tapis, alors le réglage suivant est nécessaire:

1. Démarrez le tapis et réglez la vitesse sur 6 km/h. Observez l'écart entre la bande et les côtés gauches et droits du tapis.

2. Si la bande a tendance à partir vers la gauche, vissez la vis présente à gauche en bout de tapis d'un quart de tour dans le sens horaire.

3. Si la bande a tendance à partir vers la droite, vissez la vis présente à droite en bout de tapis d'un quart de tour dans le sens horaire.

4. Répétez ces opérations autant de fois que nécessaire pour arriver à une position où la bande est centrée. Si la bande devient trop tendue, tournez chaque vis (côté gauche et droit) dans le sens anti-horaire de façon égale.

ATTENTION : Ne tendez pas trop la bande ! Cela pourrait mener à des dommages permanents du matériel. Vous devriez toujours être capable de soulever la bande de roulement avec la main.

Entretien

Après avoir utilisé le tapis, éteignez-le et utilisez un chiffon propre afin d'essuyer la poussière et les saletés présentes. Afin d'éviter de laisser des traces permanentes, ne pas utiliser de substances corrosives pour le nettoyage (éthanol, eau chaude, solvants inorganiques, etc.).

Si le tapis ActivUP est utilisé dans un environnement très poussiéreux, il est nécessaire d'aspirer l'intérieur du tapis. Pour ce faire, débranchez le tapis de l'alimentation puis démontez le capot moteur via les vis présentes sous le tapis.

ATTENTION : un mauvais entretien de l'appareil peut réduire sa durée de vie, ou engendrer des dommages irréversibles.

Lubrification

Il est très important de garder la bande de roulement lubrifiée afin d'en préserver sa longévité et de permettre au tapis de fonctionner sans frictions.

Ce tapis est un modèle haut de gamme et a été pré-lubrifié en usine afin de ne nécessiter aucun entretien durant la première année d'utilisation.

Pour un usage modéré du tapis (environ 1h/jour), il est nécessaire de lubrifier la bande une fois par mois la première année puis une fois par an la première année d'utilisation passée. Elle devra être lubrifiée plus régulièrement si votre utilisation est plus intensive.

Afin de vérifier si la bande nécessite une lubrification:

1. Éteignez le tapis.

2. Poussez la bande de roulement d'avant en arrière avec votre pied. Si elle est bien lubrifiée, elle doit bouger de manière uniforme et silencieuse.

3. Vérifiez avec votre main entre la bande de roulement et le deck (cf. pièce 11 en page 4 de ce manuel) pour voir si la surface est sèche ou lubrifiée.

Pour lubrifier la bande, injectez environ le quart de la bouteille de lubrifiant dans le trou prévu à cet effet. Pour cela, retirer en amont, le bouchon rouge avant de verser le lubrifiant.

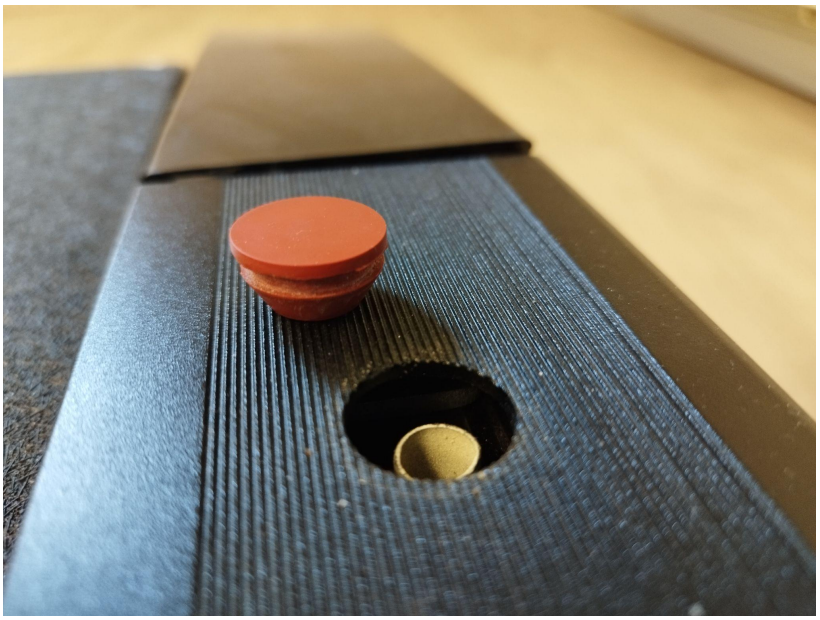

Application mobile

Une application peut être utilisée en complément du tapis de marche (disponible uniquement en anglais pour iOS et Android). Avec cette application, vous pouvez contrôler le tapis ainsi que suivre votre progression et utilisation de celui-ci.

Vous pouvez la télécharger en scannant ce code :

L'application *FitShow* permet de piloter le tapis, de moduler votre vitesse et connaître la distance parcourue simplement. Vous pouvez également faire un bilan hebdomadaire, mensuel ou annuel de vos performances.

L'application a besoin du bluetooth pour se connecter au tapis. Vous pouvez connecter votre téléphone portable au tapis en gardant la connexion avec vos écouteurs sans fil.

Caractéristiques produit

Puissance	5.0 HP
Vitesse	1~8.0 km/h
Fonctions console	Distance, temps, vitesse, pas, calories
Matières	Acier, PVC
Dimensions	1625 mm*695 mm*195 mm
Voltage	220V DC, 60 HZ
Poids total	35 KGS

Conseils

- Placez votre tapis de marche ActivUP sous le bureau. La partie qui n'est pas sous le bureau doit dépasser d'environ 70 cm.

- La hauteur optimale de votre bureau est atteinte lorsqu'un angle droit est formé à votre coude lorsque vous posez vos bras sur celui-ci.

- Il est important de ne pas commencer à marcher trop rapidement dès vos premières utilisations du tapis de marche, afin d'éviter toute fatigue ou douleurs. Vous pourrez augmenter la vitesse dès lors que vous vous sentirez à l'aise avec le produit.

- Au début, il est recommandé de se limiter à des séances de 15 à 30 minutes d'utilisation, avant de les allonger par la suite.

- Certaines personnes vont marcher toute la journée sur le tapis de marche ActivUP, d'autres vont marcher pour une courte période lorsqu'ils en ressentent le besoin. Utilisez-le à votre manière !

- Il est possible de ressentir un léger tournis à la descente du tapis lors des premières utilisations.

- La plupart des tâches bureautiques peuvent être parfaitement exécutées tout en marchant sur le tapis de marche ActivUP. Néanmoins, certaines tâches nécessitant de la précision, comme le dessin par exemple, peuvent être plus complexes.
  Si une tâche vous semble difficile à réaliser tout en marchant, posez vos pieds sur les rails latéraux le temps de l'effectuer puis retournez sur la bande de roulement une fois la tâche accomplie.

- La façon la plus simple de commencer est de lire des articles ou de regarder des vidéos, puis le traitement de texte et d'autres tâches de bureau peuvent suivre.

FAQ

Ma bande de roulement fait beaucoup de bruit, est-ce normal ?

Il est possible que les rouleaux se soient désaxés si votre sol n'est pas parfaitement droit. Vérifier que la bande ne touche pas un des côtés, si cela est le cas, référez vous au ***réglage de la bande*** de roulement p.10.

La télécommande ne s'allume pas, que faire ?

Avez-vous inséré le chargeur dans la télécommande ?

Avez-vous également appuyé 3 secondes sur la molette de la télécommande ?

La télécommande est allumée mais le tapis ne démarre pas ?

Si la télécommande s'allume et que le tapis ne démarre pas, lisez le message d'erreur et référez vous aux ***messages d'erreur*** p.8.

Si votre problème persiste ou si vous rencontrez d'autres difficultés avec l'utilisation de votre tapis, rendez-vous sur notre site en scannant ce QR Code :

https://www.activup.net/fr/faq/